天草市テニス協会

第28回天草オープンテニス大会

ドロー作成には前回の大会及び2015年のKTA最終ランキングを参考にしています
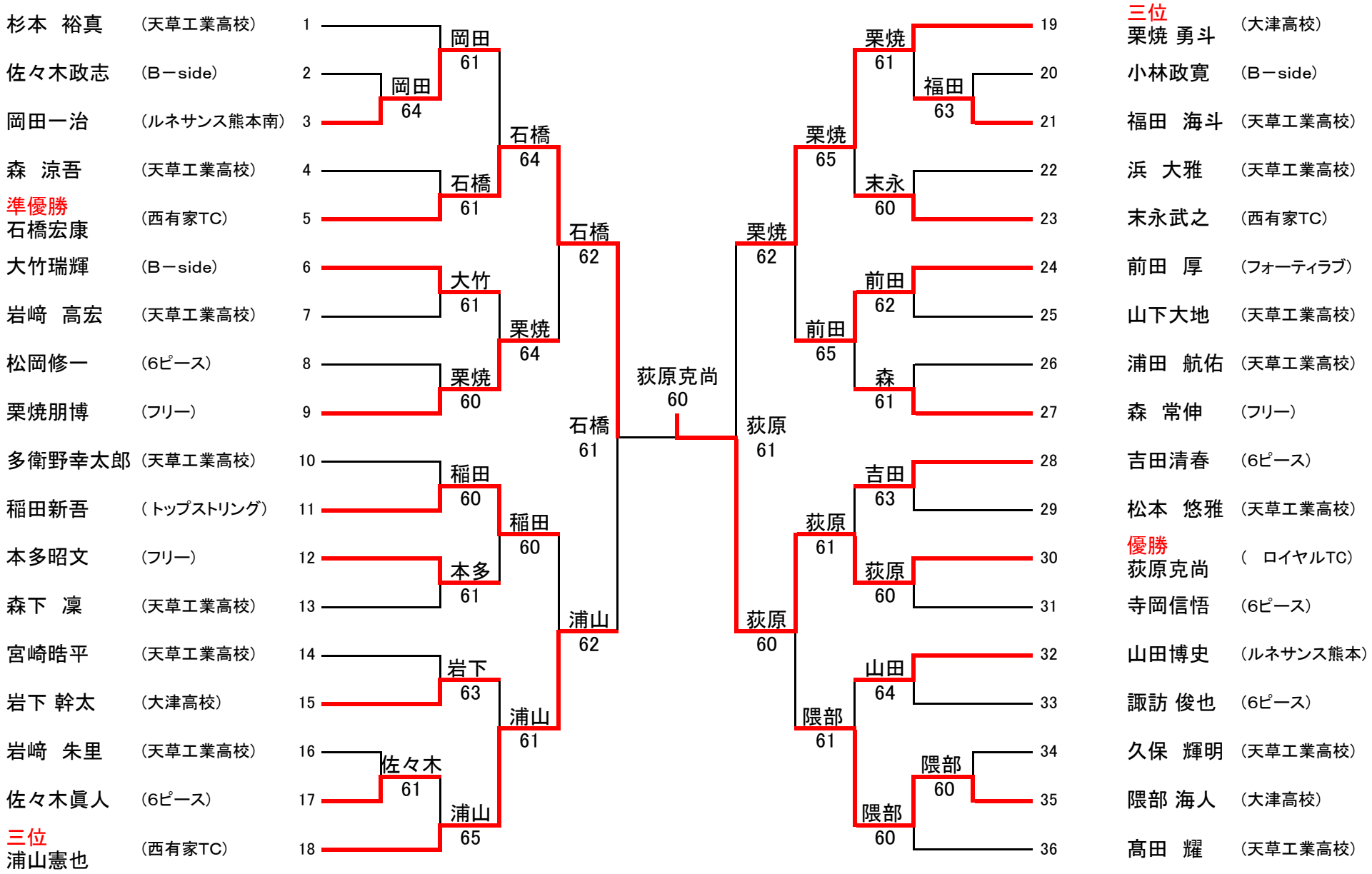
男子CDクラス